SVISLÝ ŘEZ

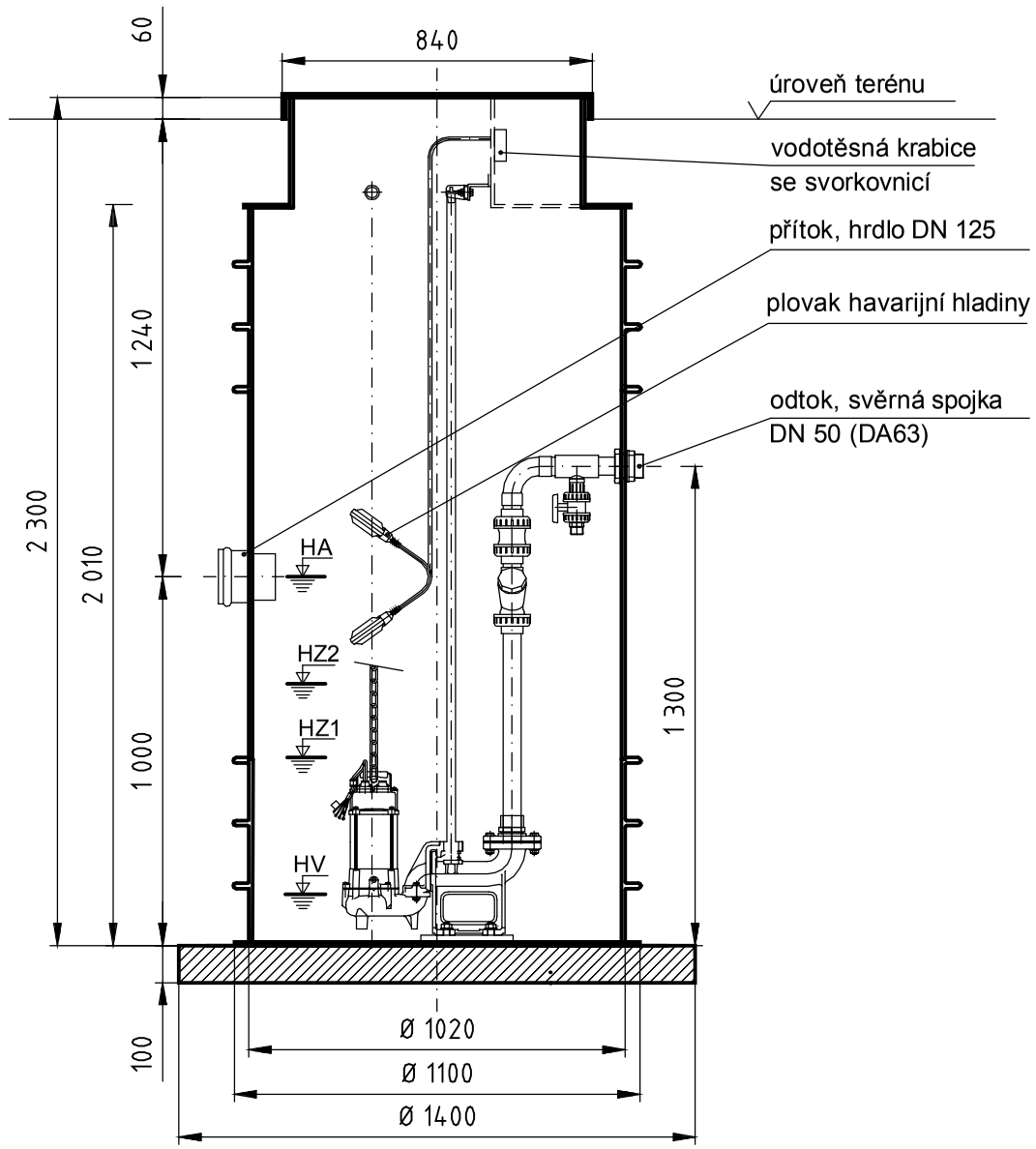

PŮDORYSNÝ ŘEZ

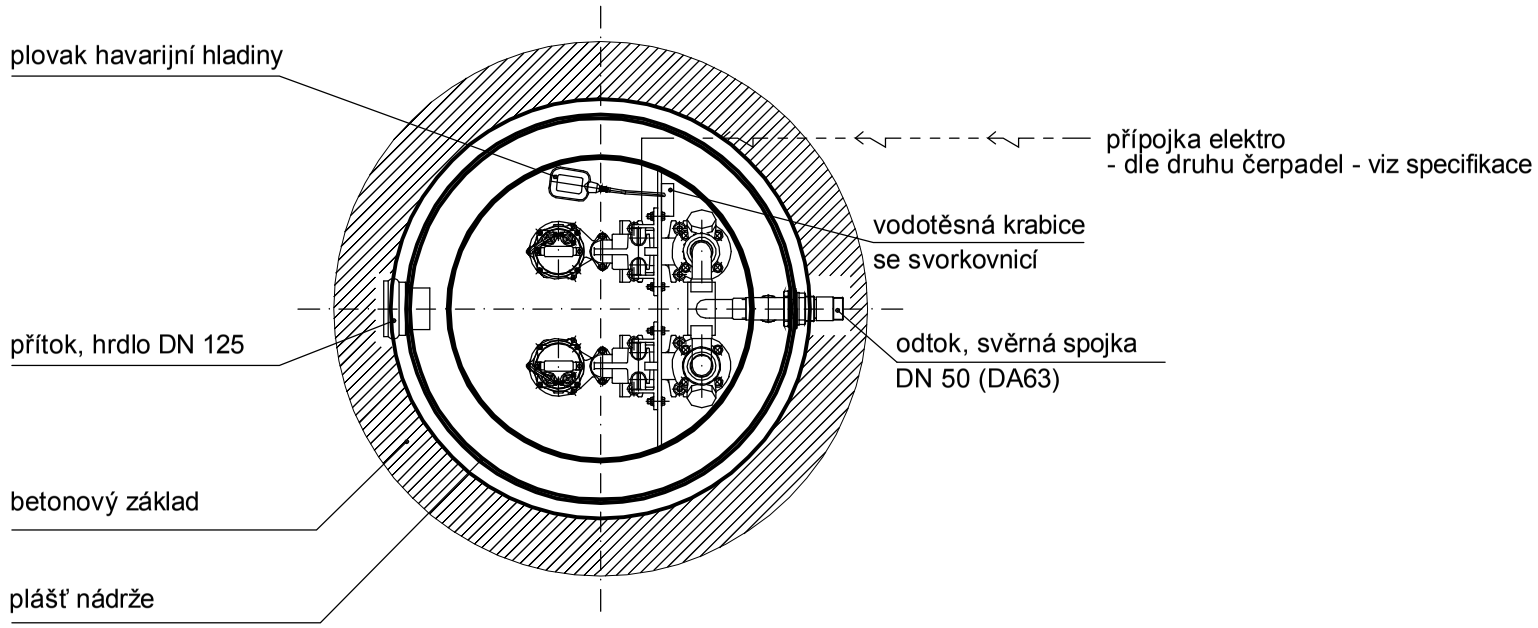

POZNÁMKA:

1. V případě, že osa přívodního potrubí bude níž, než 1000mm od základové desky, je třeba skutečný stav zaměřit a před expedicí projednat s dodavatelem ČOV výšku nástavce, přičemž platí, že poklop musí vyčnívat nad terén min. 60mm.
2. Pro větší vzdálenost osy hrdla přítoku od základové desky než 1000mm volit výškově menší nádrž
3. DN hrdla přítoku - dle přítokového potrubí v rozmezí DN100-DN150
4. Minimální šířka výkopu: průměr nádrže + 500mm

Projektant:	Kreslil: Ing. Niedoba Ondřej	gonap GONAP spol. s r.o. Mosty u Jablunkova 1030 739 98
Objednatel:		
Místo stavby:		
Název stavby:		Stupeň:
		Datum: 4/2013 — Formát: A3
ČS GONAP 1000–2000–2		Měřítko: 1:20 — Č. výkresu: